FOR

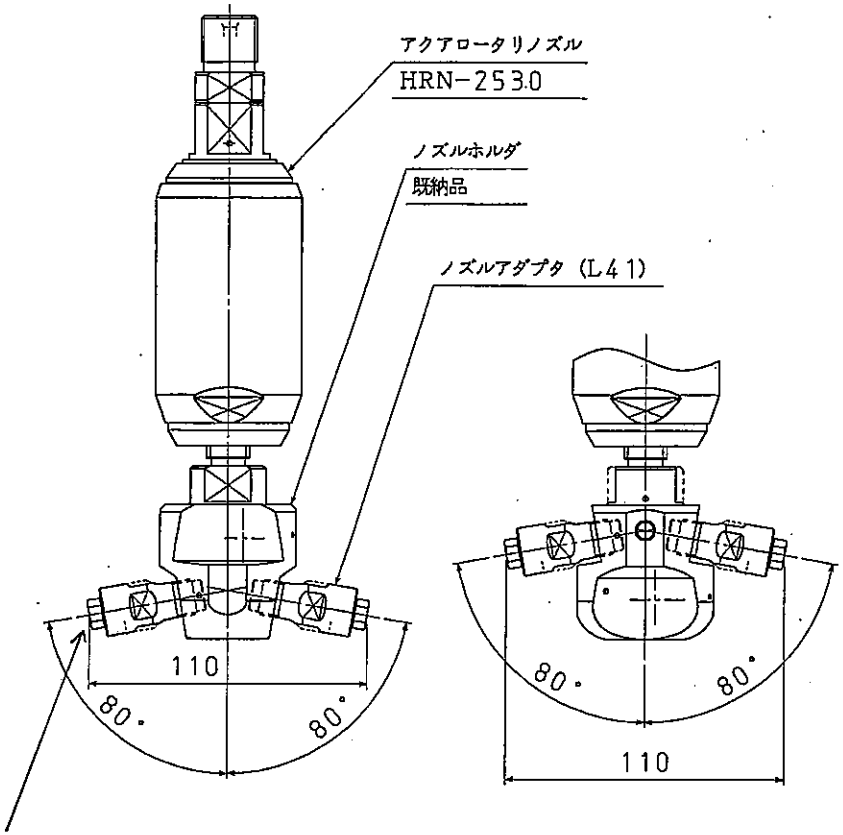

ノズルキャップ
ウオータノズル
青ノズルは既納品
流用します。

<配管内径φ150用>

ノズルヘッド総重量：約1000g

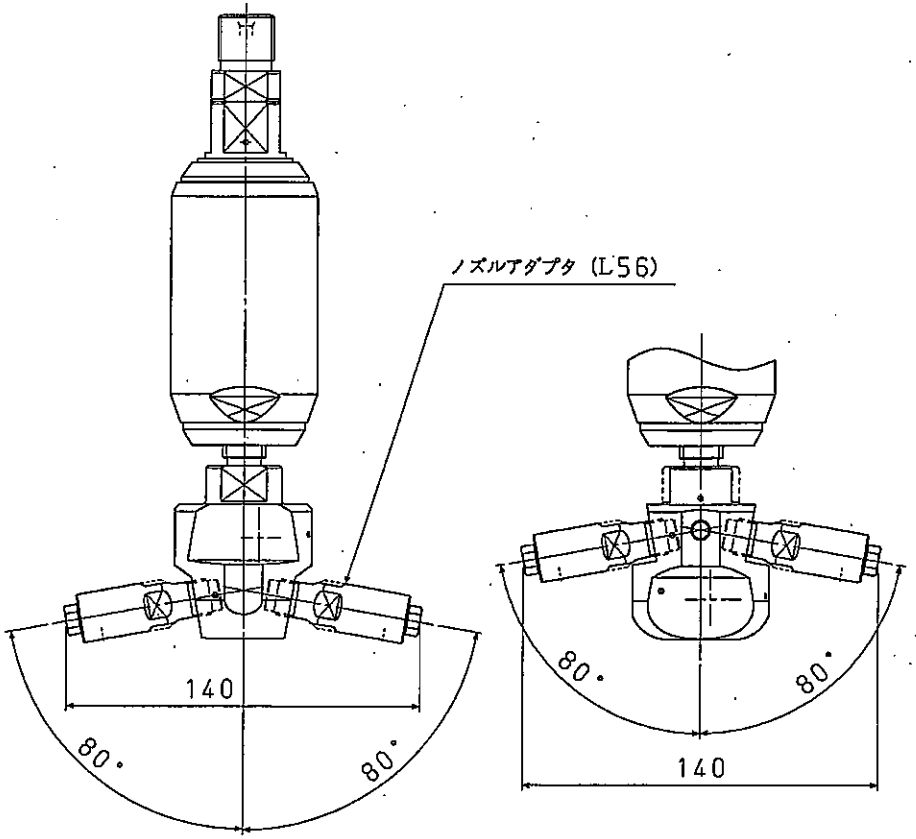

<配管内径φ200用>

ノズルヘッド総重量：約1100g

アクアロータリノズル HRN-2530用 ノズルアダプタ			
APPROVED	三辺	CHECKED	和
DESIGNED	藤木	DRAWN	藤木
SCALE	NOT SCALE	DATE	2014. 7. 14
DRAWING NO.	A14-72601		-△

SUGINO MACHINE LIMITED