FOR	

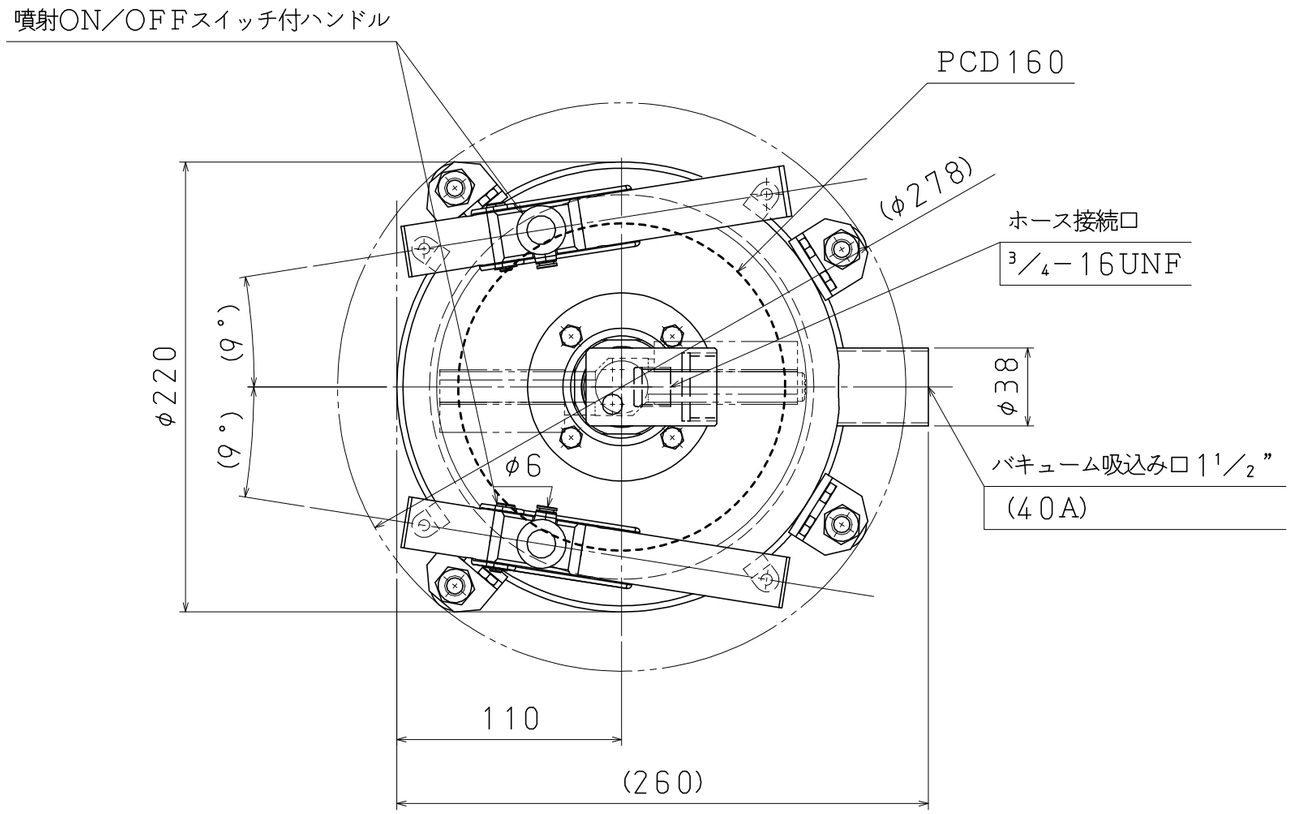

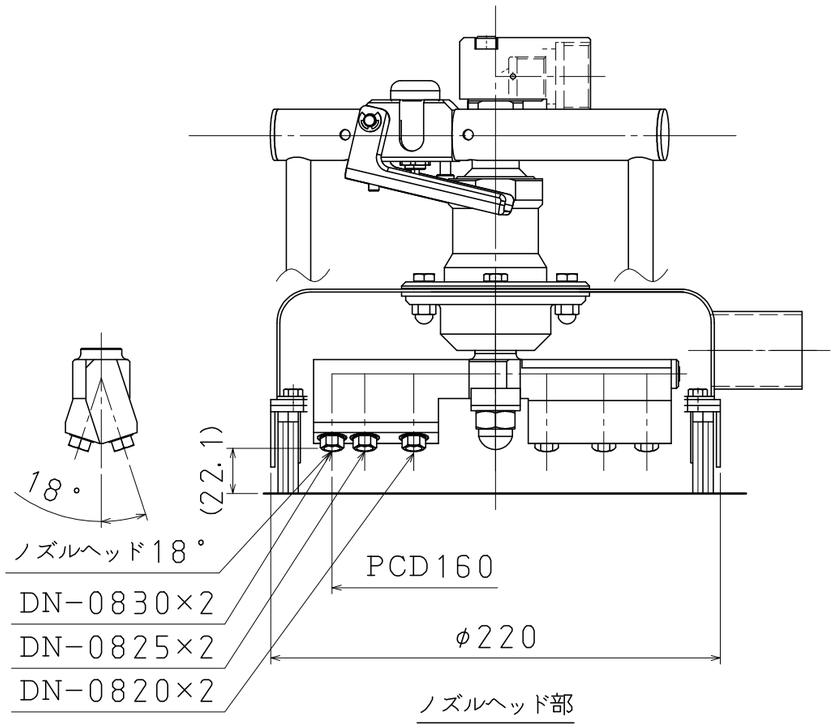

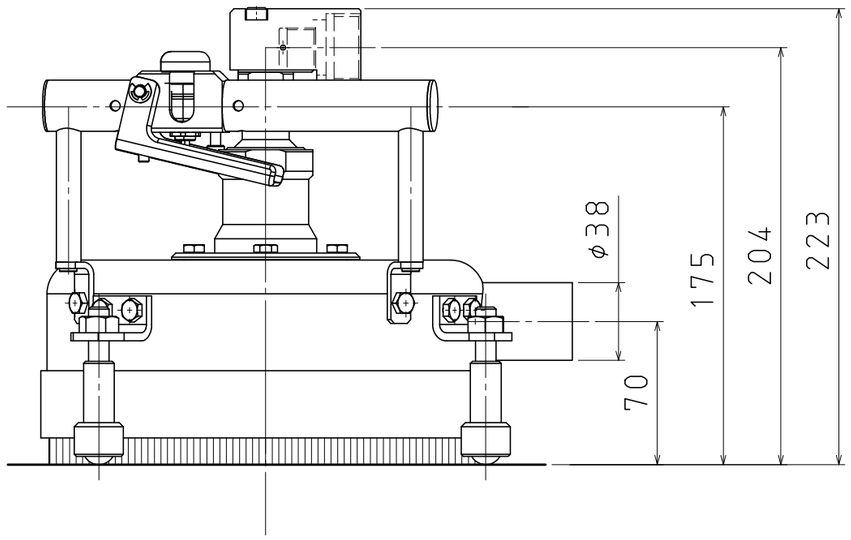

注　記：

1. 小型アクアセルロータ（φ150）は噴射反力で回る自転式回転ノズルです。
パッキンの個体差で回転速度に違いが生じたり、
使用するノズル径によっては回転しないことがあります。
また、推奨使用回転数である2800min^{-1}を超えることがあります。

仕　様

最高使用圧力	：180～245MPa
最大流量	：10L／min
回転数（推奨）	：約1800～2800min^{-1}
ノズル角度	：20°
質量	：約6Kg

小型アクアセルロータ（φ150） ASR−2510A−18			
APPROVED		CHECKED	
DESIGNED		DRAWN	志水
SCALE	1/3	DATE	’18. 01. 20
DRAWING NO.	A17−72003		−△

SUGINO MACHINE LIMITED

I・標準・0033