FOR

検討図

偏心量Aと回転速度の計画値

低速回転側	偏心量A＝4mmで	200～1000min^{-1}
高速回転側	偏心量A＝6mmで	1500～2500min^{-1}

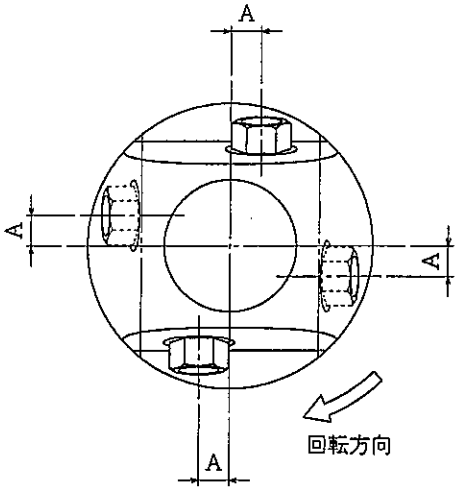

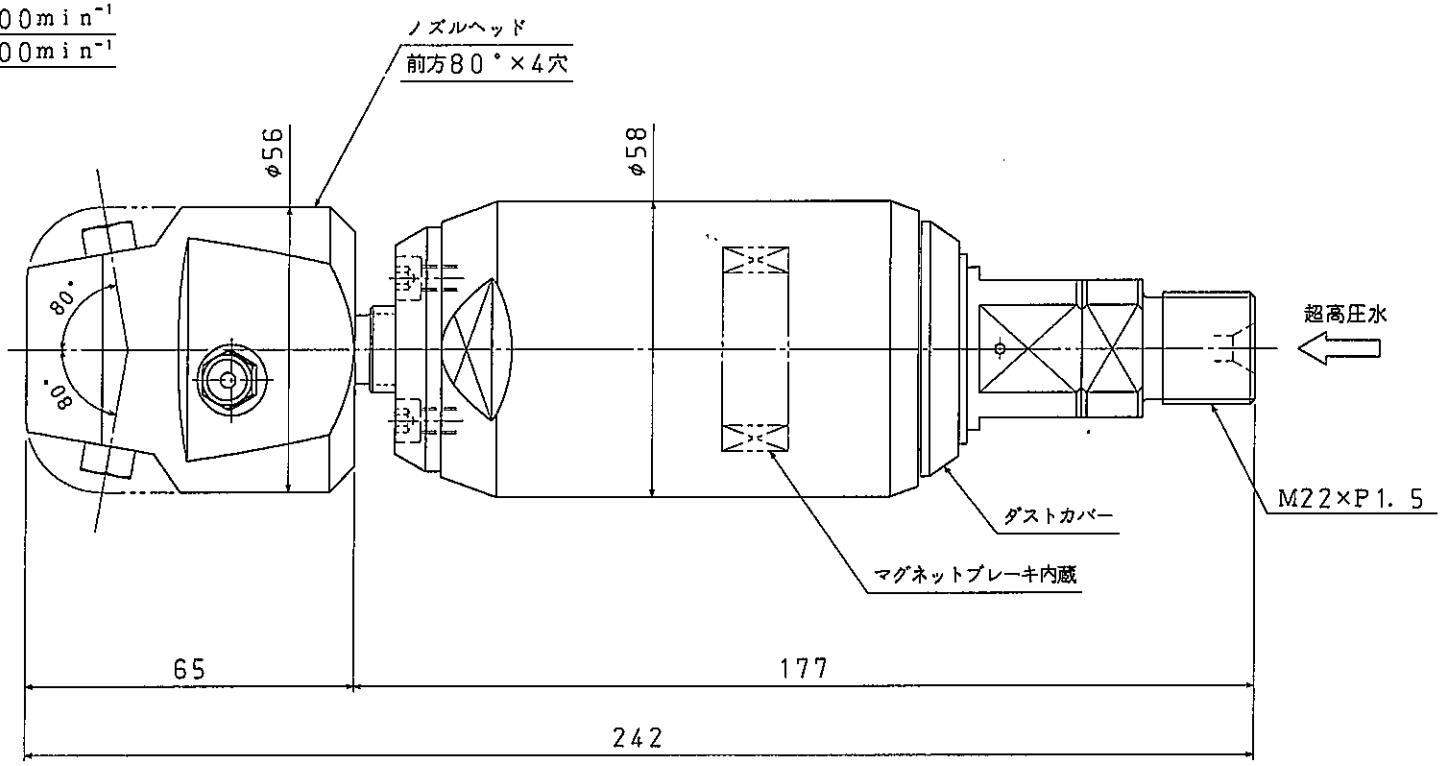

仕様

1. 最高使用圧力	250MPa
2. 最大流量	30L/min
3. ウォータノズル	DNまたはGPN08タイプ
4. 概算重量（ノズルヘッド含む）	約3kgf

NO.	NAME	SPEC.	Q'TY
	アクアロータリーノズル HRN-2530		

APPROVED		CHECKED	三辺
DESIGNED	伊東	DRAWN	伊東
SCALE	1/1	DATE	'09.9.11
DRAWING NO.	A09-74401		-△

SUGINO MACHINE LIMITED