8 パーツリスト

アクアロータリーノズル

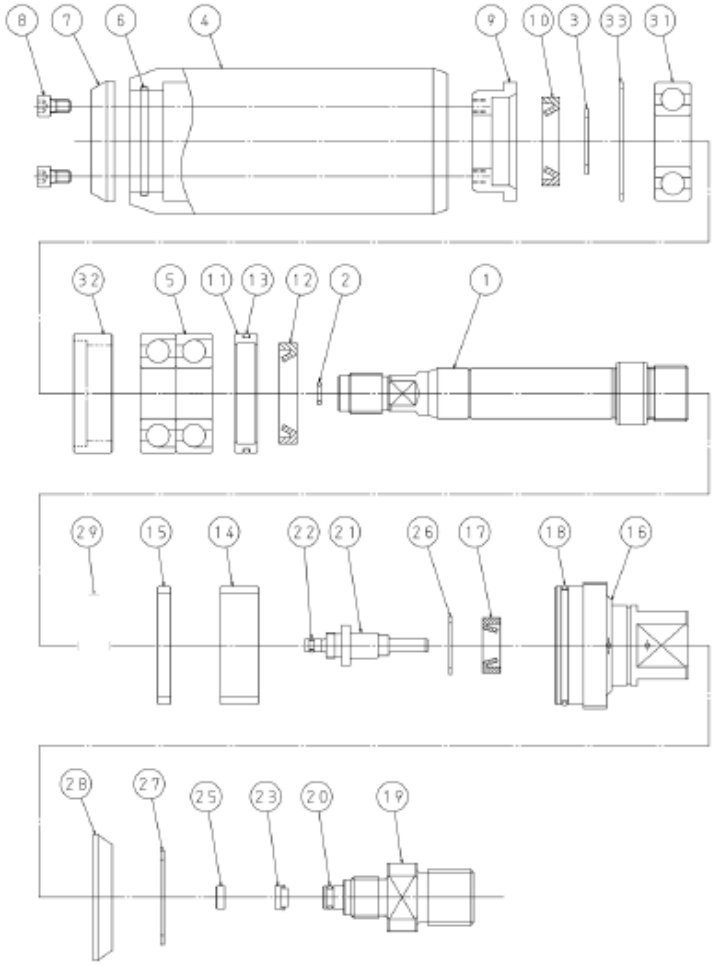

アクアロータリーノズル　パーツリスト

No.	品　名	仕 様	数量	部品コード
1	ロータ（HR）	HRN-2530-HR	1	AB23110
2	Oリング	P6 Hs90	1	E01C036
3	軸用C形止め輪	呼び20 SUS304	1	C02B077
4	ベアリングケース（HR）	HRN-2530-HR	1	AB23127
5	組合せアンギュラ玉軸受	7204ADT P5	1	D05H054
6	Oリング	S40 Hs70	1	E04A328
7	フロントカバー	HRN-2530	1	AB23021
8	六角穴付ボルト	M5×8	2	A02F504
9	シールケース（1）	HRN-2530	1	AB23038
10	回転軸シール	DRS20H	1	E31F015
11	シールケース（2）	HRN-2530	1	AB23044
12	回転軸シール	DRS25H	1	E31F044
13	Oリング	S44 Hs70	1	E04A340
14	リターダ	HRN-2530	1	AB23050
15	スペーサリング	HRN-2530	1	AB23067
16	ボディ	HRN-2530	1	AB23073
17	回転軸シール	DRS10H	1	E31F009
18	Oリング	S44 Hs70	1	E04A340
19	ホースアダプタ	HRN-2530	1	AB23080
20	Oリング	S7 Hs90	1	E04C103
21	スリーブ（右ねじ）	HRN-2530	1	AB23096
22	Oリング	線径φ1 内径33Hs90	1	E04H477
23	パッキンセット	HRGと共通	1	AYB3020
25	ボトムアダプタ	HRGと共通	1	AB17026
26	穴用C形止め輪	呼び22 SUS304	1	C01B096
27	軸用C形止め輪	呼び32 SUS304	1	C02B143
28	ダストカバー	HRN-2530	1	AB23104
29	マグネットフランジ	ASRと共通	1	AYB6069
31	SUS深溝玉軸受	6204ZZ	1	D04B159
32	スペーサリング2	HRN-2530-HR	1	AB23133
33	シムリング	φ47×φ42×t1.0	1	H37T357